ロボサイトモーターミニ

29:1	60:1	134:1
RA12W0029-SY6799	RA12W0060-SY6800	RA12W0134-SY6801

専用ホルダー
組立説明書

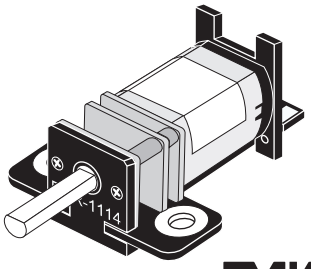

DAISEN

付属部品一覧表

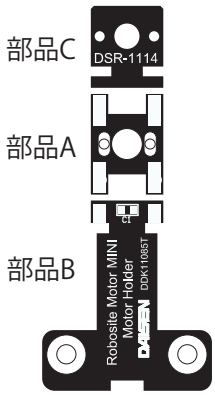

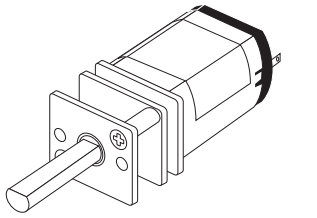

M1.6×4.5 皿ビス	2本
M3×15（SW付）ビス	2本
M3六角ナット	2個
M3スプリングワッシャー	2個

部品Aの説明

部品Aはモーターにハンダ付けして使用します。
接続の仕方によって配線方法が２種類選べます。

①モーターホルダーの取付穴を利用して動作させる。
②ケーブルを接続して動作させる。

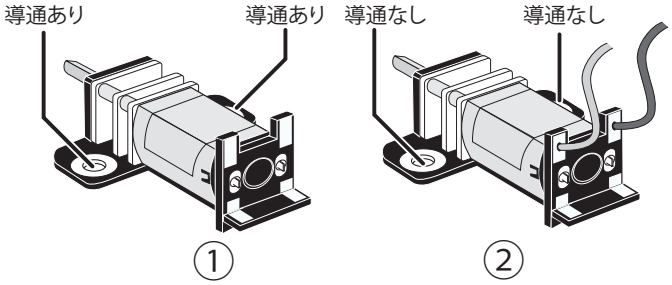

①部品Aをモーターの端子にハンダ付けする

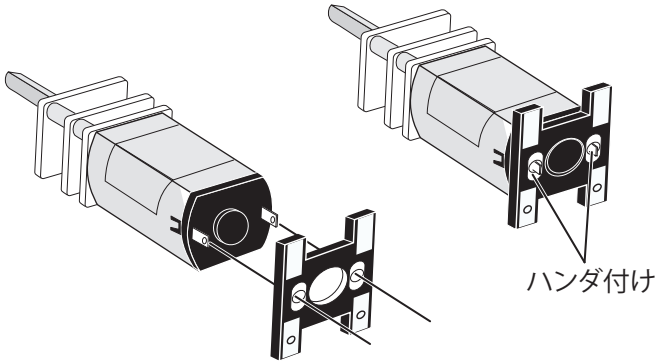

②部品Bを部品Aに差込む。

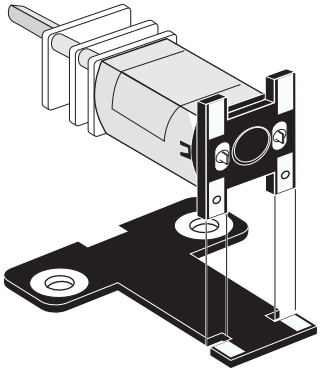

③部品Cをモーター前部より差込みM1.6のビスで固定する。

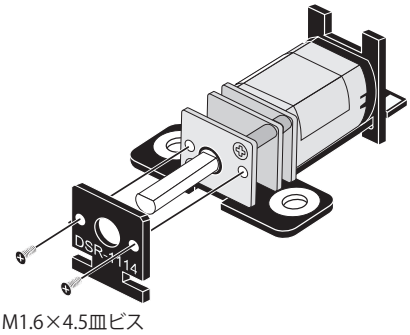

④部品Aと部品Bの接点部をハンダ付けする。

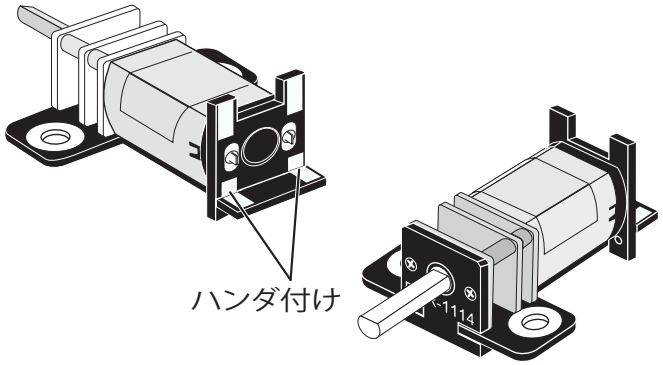

⑤モーターホルダーの取付穴にビス、ナットを取付ける

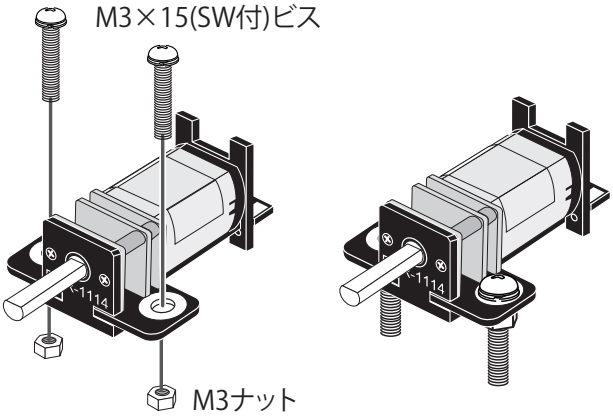

⑥モーターを取付ける場所にスプリングワッシャー、ナットで固定する

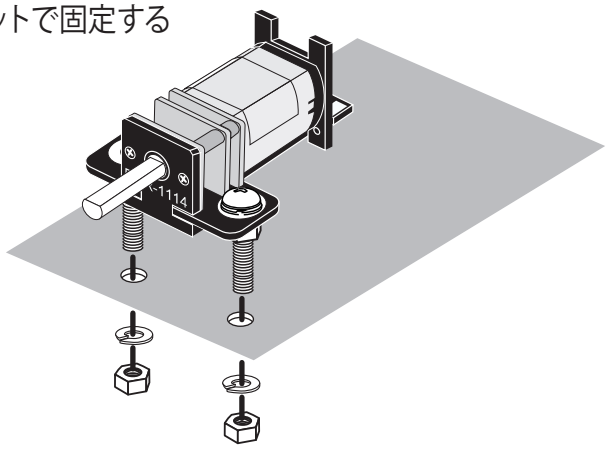

ロボサイトモーターミニ

外形寸法図

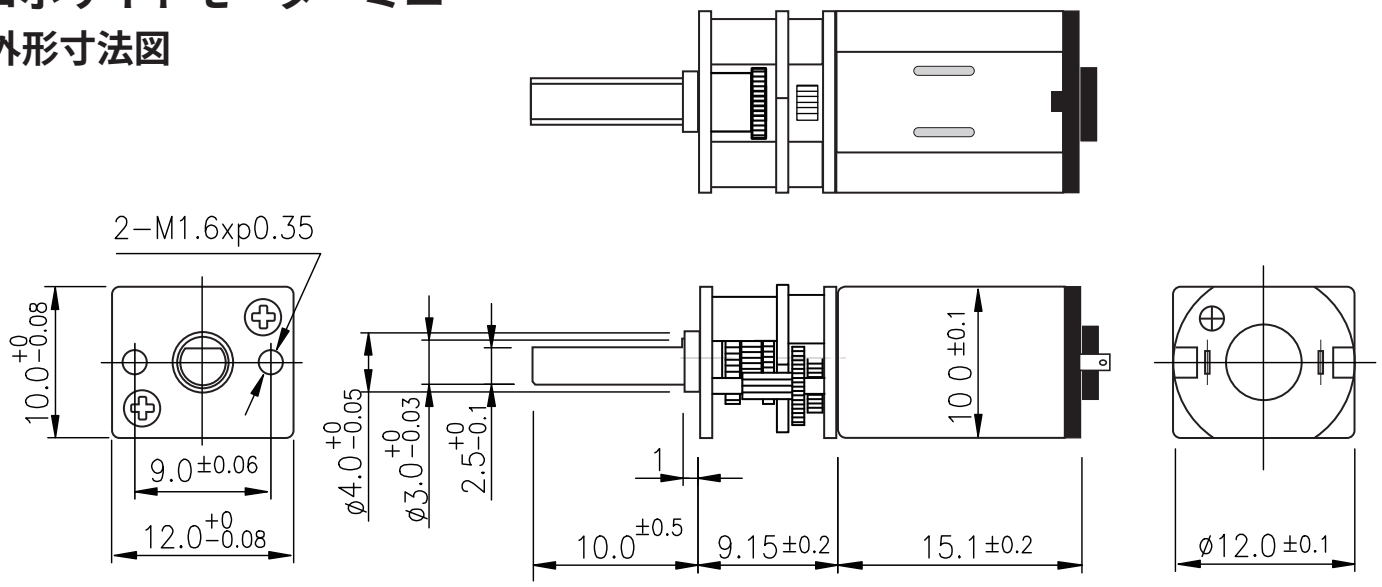

専用ホルダー 組立寸法図

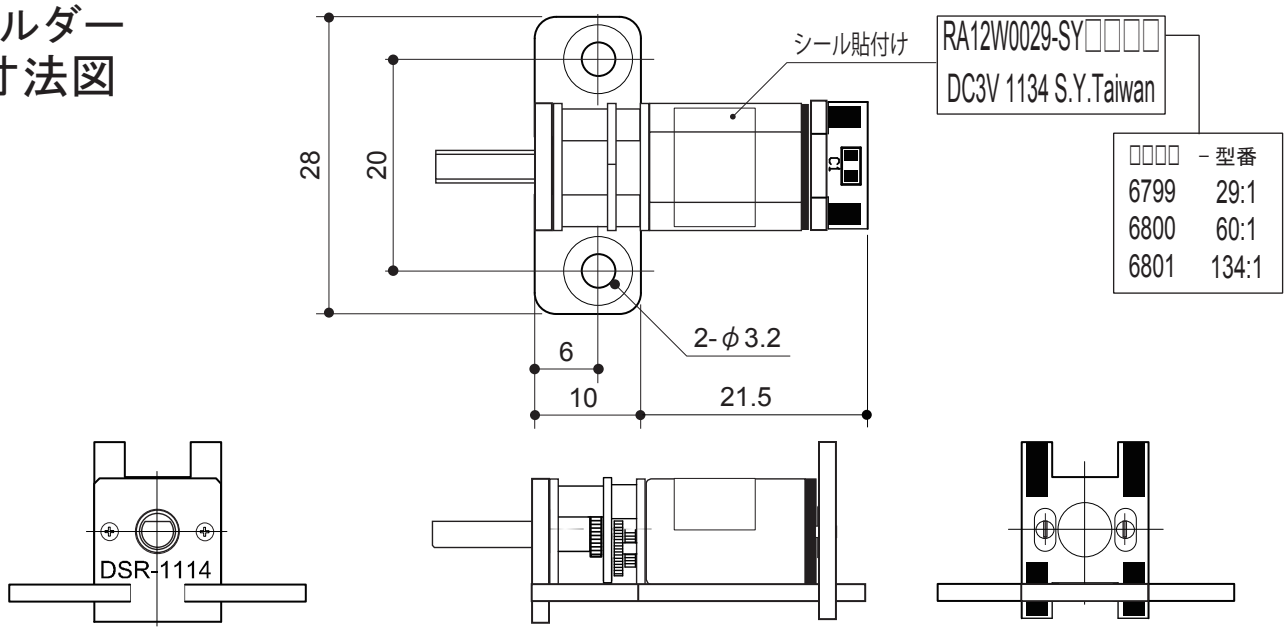

ギアーモーター仕様

型　　名	ギアー比	定格トルク	回転数
RA12W0029-SY6799	29:1	40gf-vm	480rpm
RA12W0060-SY6800	60:1	75gf-cm	230rpm
RA12W0134-SY6801	134:1	155gf-cm	100rpm

モーターの仕様

定格電圧	DC 3 V
定格負荷トルク	2.0gf-cm
定格負荷回転数	14000rpm
定格負荷電流	250mA
無負荷回転数	16000rpm
無負荷電流	80mA
重量	5.5g

モーター特性表　/MOTOR CHARACTERISTICS

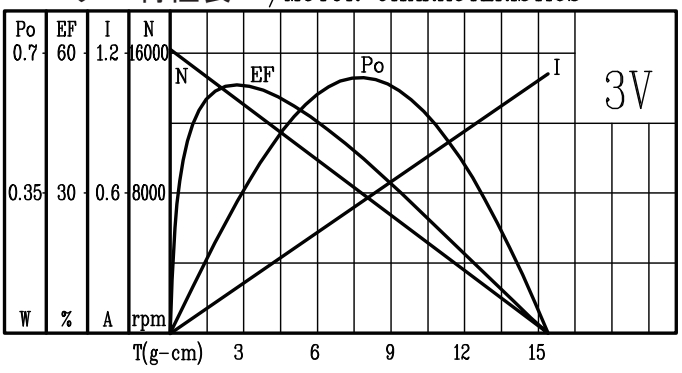

株式会社ダイセン電子工業
〒556-0005
大阪市浪速区日本橋４丁目9-24
Tel06-6631-5553 Fax06-6631-6886
e-mail:ddk@daisendenshi.com
URL　http://www.daisendenshi.com