Q080寸法図

DAISEN

表面

QFP80/0.5

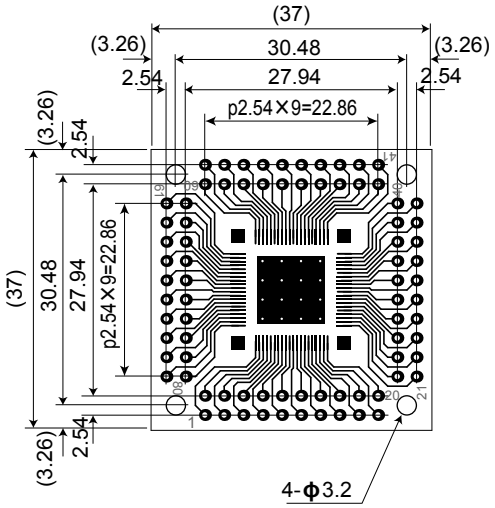

裏面

QFP80/0.65

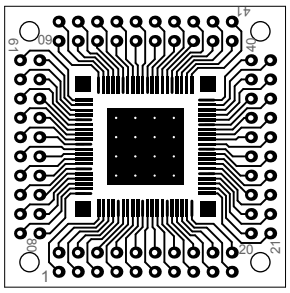

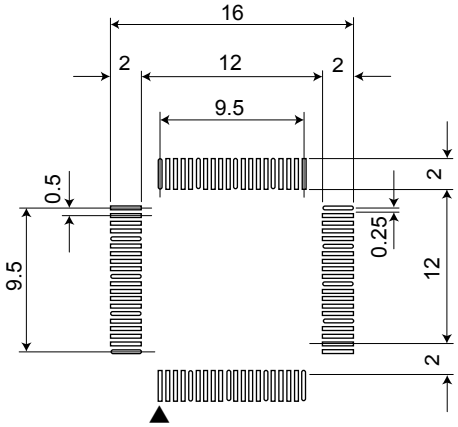

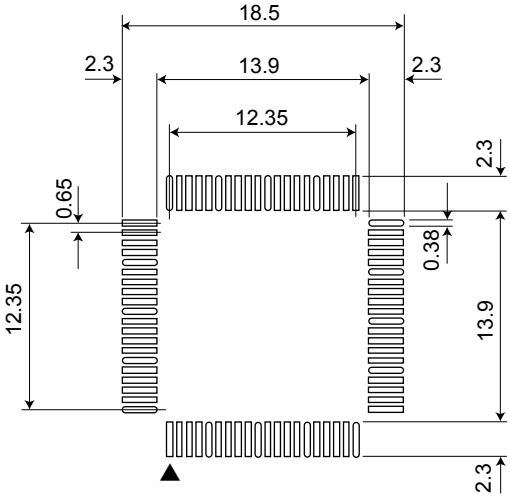

品名	QFP変換基板			処理			
型名	Q080			図番	#080905-03	縮尺	2：1
材質	FR-4 （ガラエポ）	両面スルー		作成日	2008/09/05		
寸法	37×37（mm）	板厚	1.0ｔ		株式会社ダイセン電子工業		